HENSEL PERFORMING LIGHT VISIT INDUSTRIAL LIGHT

Funksystem
Strobe Wizard Plus
Freemask

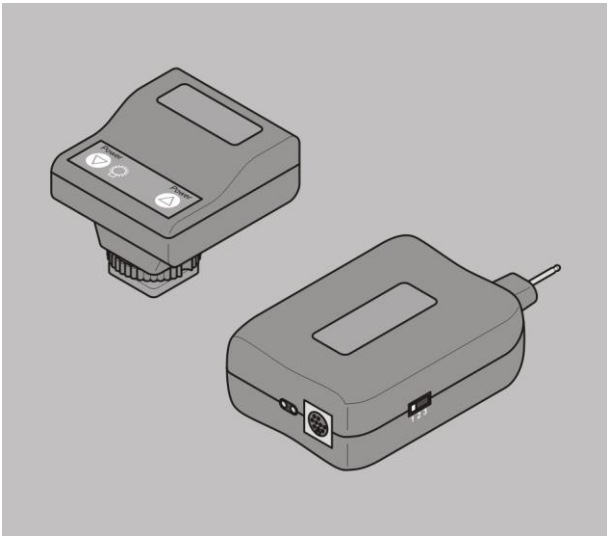

Gebrauchsanleitung

Deutsche Original-Gebrauchsanleitung
Dok.-Nr.: 900.0508.00
Stand: 08/2017

Inhaltsverzeichnis

Hinweise zur Anleitung und zum Hersteller 5
Anleitung verfügbar halten 5
Gestaltungsmerkmale im Text 5
Gestaltungsmerkmale in Abbildungen 6
Urheberrecht 7
Herstelleradresse 7

Sicherheit 8
Bestimmungsgemäßer Gebrauch 8
Grundlegende Sicherheitshinweise 8
Sach- und Funktionsstörungen vermeiden 9
Gestaltungsmerkmale der Hinweise auf Sachschäden 10

Beschreibung 11
Übersicht Lieferumfang 11
Übersicht Sender Vorderseite 13
Übersicht Sender Seitenansicht 14
Übersicht Empfänger 15
Übersicht Empfänger Rückseite 16
Aufgabe und Funktion 17
Typenschild 19
Technische Daten 20

Funksystem auspacken und Lieferumfang prüfen 22

Funksystem in Betrieb nehmen 23
Funksystem „Strobe Wizard Plus“ in Betrieb nehmen 23
Funksystem „Freemask“ in Betrieb nehmen 23

Komponenten des Funksystems montieren und demontieren 24
Sender an der Kamera montieren und entfernen 24
Sender über das Synchronkabel mit der Kamera verbinden und entfernen 26
Externen Empfänger am Gerät montieren und entfernen 27

Funksystem bedienen 28
Funksystem „Strobe Wizard Plus“ bedienen 28
Funksystem „Freemask“ bedienen 33

Fehler beheben 39

Funksystem transportieren und lagern 40

Funksystem instand halten 41
Funksystem reinigen 41
Batterien austauschen 41

Funksystem entsorgen 44
In Deutschland 44
Außerhalb Deutschlands 44

EU-Konformitätserklärung 45

Zubehör 46
Sender 46
Empfänger 46
Weiteres Zubehör 46

Garantiebestimmungen 47
In Deutschland 47
Außerhalb Deutschlands 47

Haftungsbeschränkung 48

Rücksendung an Kundendienst 49

Hinweise zur Anleitung und zum Hersteller

Diese Anleitung hilft Ihnen beim sicheren Gebrauch der Funksysteme „Strobe Wizard Plus“ und „Freemask“. Die beiden Funksysteme „Strobe Wizard Plus“ und „Freemask“ werden im Folgenden kurz „Funksystem“ genannt, sofern nicht verschiedene Funktionen der Funksysteme unterschieden werden müssen.

Das Funksystem besteht aus einem Transmitter und mindestens einem Receiver. Der Transmitter wird in dieser Anleitung „Sender“ und der Receiver „Empfänger“ genannt. Das Blitzgerät wird Gerät genannt.

Anleitung verfügbar halten

Diese Anleitung ist Bestandteil des Funksystems.

- ➢ Bewahren Sie diese Anleitung immer mit dem Funksystem auf.
- ➢ Liefern Sie diese Anleitung mit, wenn Sie das Funksystem verkaufen oder in anderer Weise weitergeben.

Gestaltungsmerkmale im Text

Verschiedene Elemente dieser Anleitung sind mit festgelegten Gestaltungsmerkmalen versehen. So können Sie die folgenden Elemente leicht unterscheiden:

normaler Text

➢ Handlungsschritte

- Aufzählungen

BEDIENELEMENTE

(siehe Seite) Querverweise

ⓘ Tipps enthalten zusätzliche Informationen, wie besondere Angaben zum Funksystem.

Gestaltungsmerkmale in Abbildungen

Wird auf Elemente in einer Legende oder im laufenden Text Bezug genommen, werden diese mit einer Nummer (1) versehen.

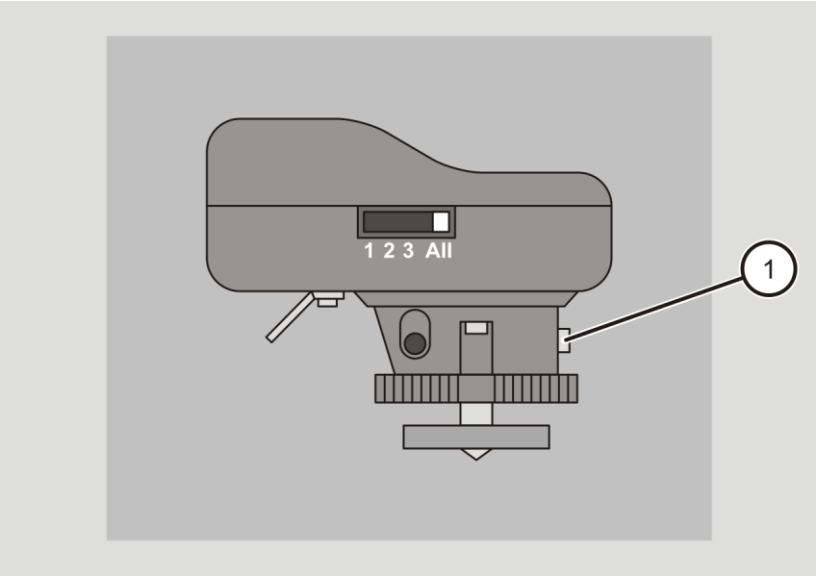

Urheberrecht

Diese Anleitung enthält Informationen, die dem Urheberrecht unterliegen. Ohne vorherige schriftliche Genehmigung der Hensel-Visit GmbH & Co. KG darf diese Anleitung nicht in irgendeiner Form kopiert, gedruckt, verfilmt, verarbeitet, vervielfältigt oder verbreitet werden, weder vollständig noch in Auszügen.

©Hensel-Visit GmbH & Co. KG
Alle Rechte vorbehalten.

Herstelleradresse

Hensel-Visit GmbH & Co. KG
Robert-Bunsen-Str. 3
97076 Würzburg
Tel.: +49-931-27881-0
Fax: +49-931-27881-50
E-Mail: info@hensel.de
Internetadresse: www.hensel.de

Sicherheit

Das Funksystem ist nach dem aktuellen Stand der Technik und den anerkannten sicherheitstechnischen Regeln gebaut. Bei Arbeiten mit und an dem Funksystem bleiben jedoch Restrisiken, die Gefahren für Leib und Leben verursachen können. Deshalb müssen die nachstehenden Sicherheitshinweise beachtet und befolgt werden.

Bestimmungsgemäßer Gebrauch

Das Funksystem dient zur Auslösung und Steuerung des Geräts im Innen- und Außenbereich. Die Reichweite beträgt bei freier Sicht max. 40 m. Das Funksystem muss ausschließlich mit dem in dieser Anleitung beschriebenen und vom Hersteller freigegebenen Zubehör verwendet werden.

Zum bestimmungsgemäßen Gebrauch gehört auch das Lesen und Verstehen dieser Anleitung sowie das Beachten und Befolgen aller Angaben in dieser Anleitung, insbesondere der Sicherheitshinweise. Darüber hinaus müssen auch die Sicherheitshinweise sowie alle anderen Angaben in den Anleitungen der verwendeten Kameras und Geräte beachtet werden. Jeder andere Gebrauch gilt ausdrücklich als nicht bestimmungsgemäß und führt zum Verfall des Garantie- und Haftungsanspruchs.

Grundlegende Sicherheitshinweise

Schwere Verletzungen oder Tod durch Explosionen vermeiden

Das Funksystem und das Gerät sind nicht explosionsgeschützt. Während der Zündung der Blitzröhre können Funken, die zu einer Explosion führen können, entstehen. Schwere Verletzung oder Tod können die Folgen sein.

- Verwenden Sie das Funksystem mit dem Gerät nicht in Bereichen mit explosionsfähiger Atmosphäre.

Schwere Verletzungen oder Tod durch Stromschlag vermeiden

Unsachgemäße Arbeiten am Funksystem können zu einem Stromschlag führen.

- Verwenden Sie niemals ein feuchtes Funksystem.
- Öffnen Sie nicht das Gehäuse.
- Lassen Sie das beschädigte Funksystem umgehend und ausschließlich durch den autorisierten Kundendienst ersetzen.

Schwere Haut- und Augenverletzungen vermeiden

Das Auslösen eines Blitzes in unmittelbarer Nähe der Augen kann zu Haut- und Augenverletzungen führen.

- Halten Sie den für den Lichtformertyp und die verwendete Blitzstärke erforderlichen Mindestabstand ein.
- Blicken Sie nicht in den Lichtformer, falls der Blitz versehentlich ausgelöst wird.
- Im Fall einer Haut- oder Augenschädigung suchen Sie sofort einen Arzt auf.

Sach- und Funktionsstörungen vermeiden

Sachschäden durch Feuchtigkeitsbeschlag vermeiden

Bei plötzlichem Temperaturwechsel, z. B. in der neuen Umgebung, kann Feuchtigkeitsbeschlag auftreten.

- Lassen Sie das Funksystem vor dem Gebrauch in der neuen Umgebung immer akklimatisieren.

Sachschäden durch Regen, Dämpfe, Frost, Hitze, Luftfeuchtigkeit und Staub vermeiden

Regen, Dämpfe, Frost, Hitze, Luftfeuchtigkeit und Staub können das Funksystem beschädigen.

- Schützen Sie das Funksystem vor Tropf- und Spritzwasser (z. B. Regen) oder vor Dämpfen.
- Schützen Sie das Funksystem vor Frost, Hitze und hoher Luftfeuchtigkeit.
- Legen Sie keine Behälter mit Flüssigkeiten auf dem Funksystem ab.

- Achten Sie darauf, dass weder das Funksystem noch seine Komponenten auf feuchtem Boden stehen oder liegen.
- Lagern Sie das Funksystem nicht an Orten, die Hitze noch Feuchtigkeit ausgesetzt sind.
- Decken Sie das nicht im Betrieb befindliche Funksystem durch einen geeigneten Staubschutz ab.

Sachschaden durch Verwendung von Fremdprodukten vermeiden

Das Verwenden des Funksystems in Kombination mit Fremdprodukten kann zu Sachschäden führen.

- Verwenden Sie das Funksystem ausschließlich mit dem vom Hersteller empfohlenen Zubehör und den vom Hersteller empfohlenen Originalersatzteilen.

Funktionsstörung durch elektromagnetische Funksignale

Das Funksystem sendet oder empfängt elektromagnetische Strahlung im Frequenzbereich 433,92 MHz. Die Leistung, Reichweite und Zuverlässigkeit kann durch andere Funksysteme beeinträchtigt werden. Oder durch das Funksystem können andere Funksysteme, wie z. B. Funktelefone (Handys, schnurlose Haustelefone), WLAN-Router, Radio und TV-Sender oder medizinische Geräte gestört werden.

- Vergewissern Sie sich vor Gebrauch des Funksystems in sensiblen Umgebungen, wie z. B. in Krankenhäusern, ob der Gebrauch dort erlaubt ist.

Gestaltungsmerkmale der Hinweise auf Sachschäden

ACHTUNG!	
	Diese Hinweise warnen vor einer Situation, die zu Sachschäden führen kann.

Beschreibung

Übersicht Lieferumfang

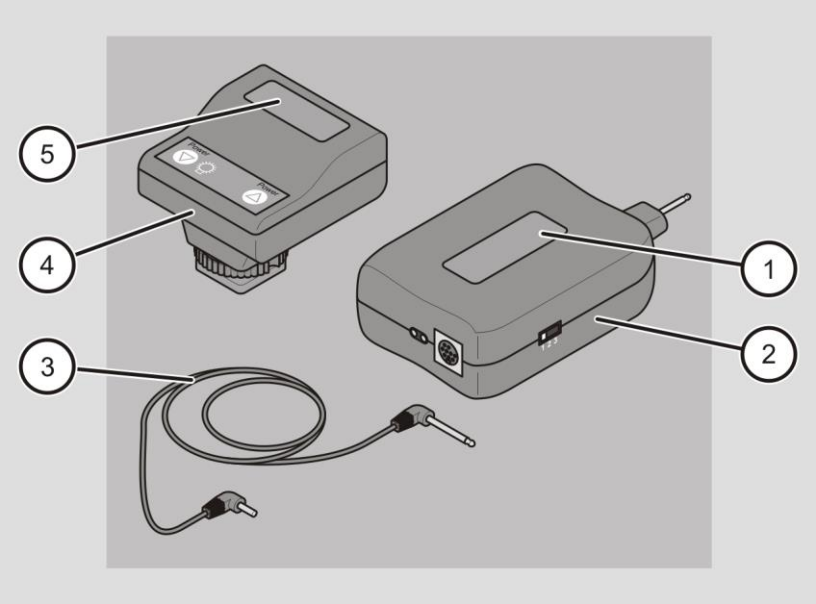

Nr.	Bezeichnung
1	Name des entsprechenden Empfängers „Strobe Wizard Plus“ oder „Freemask“
2	Empfänger
3	Synchronkabel
4	Sender
5	Name des entsprechenden Senders „Strobe Wizard Plus“ oder „Freemask“

Der Lieferumfang kann je nach Anwendung variieren. Nähere Informationen zum Lieferumfang entnehmen Sie der folgenden Tabelle.

Bezeichnung	**Artikelnummer**
Sender „Strobe Wizard Plus“ inkl. Synchronkabel 95811721	3950
Empfänger „Strobe Wizard Plus“	3951
Strobe Wizard Plus Set: Sender „Strobe Wizard Plus“ inkl. Synchronkabel 95811721 Empfänger „Strobe Wizard Plus“	3952
Sender „Freemask“ inkl. Synchronkabel 95811721	3955
Empfänger „Freemask“	3956
Funkset „freemask 1 + 2“: Sender „Freemask“ inkl. Synchronkabel 95811721 zwei Empfänger „Freemask“	3957

Übersicht Sender Vorderseite

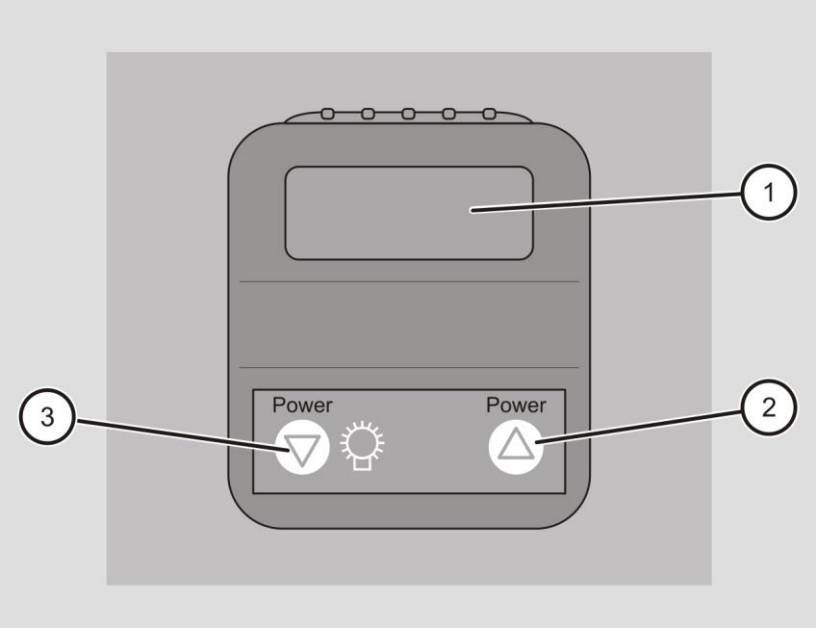

Nr.	Bezeichnung
1	Name des entsprechenden Senders „Strobe Wizard Plus“ oder „Freemask“
2	Blitzenergie erhöhen
3	Blitzenergie reduzieren, Einstelllicht „Full“, „Aus“ und „Prop“ schalten

Übersicht Sender Seitenansicht

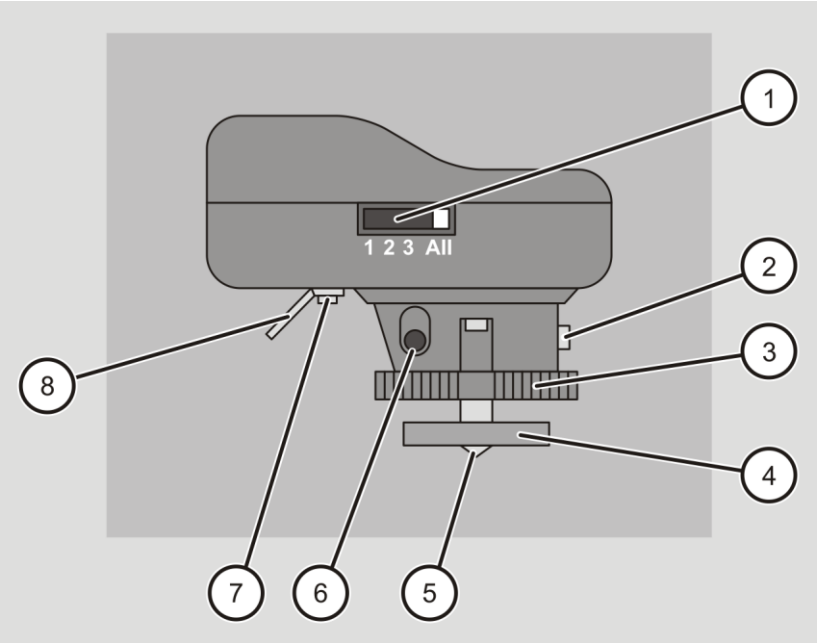

Nr.	Bezeichnung
1	Schalter, Kanal einstellen (1, 2, 3, und All)
2	Taste zum Auslösen des Testblitzes
3	Rändelmutter
4	Anschlussfuß
5	Kontaktstift
6	Klinkenbuchse
7	Schraube zum Öffnen des Batteriefaches
8	Öse

Übersicht Empfänger

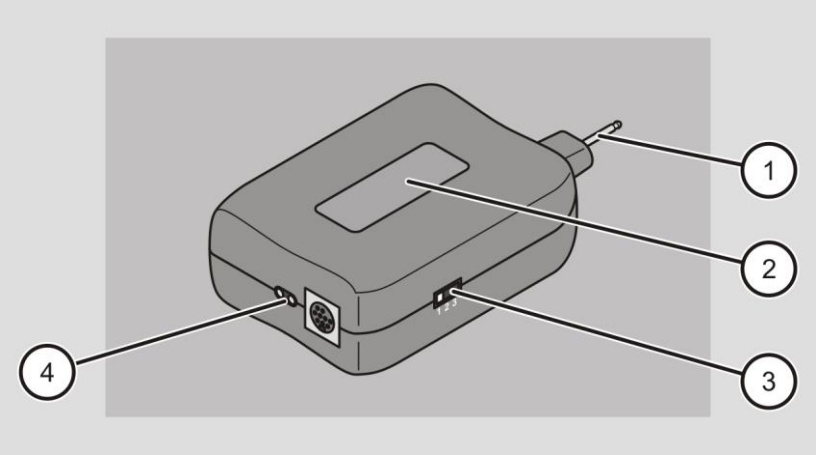

Nr.	Bezeichnung
1	Klinkenstecker
2	Name des entsprechenden Empfängers „Strobe Wizard Plus“ oder „Freemask“
3	Schalter, Kanal einstellen (1, 2 und 3)
4	2 LEDS, grün: betriebsbereit, rot: Batterien wechseln

Übersicht Empfänger Rückseite

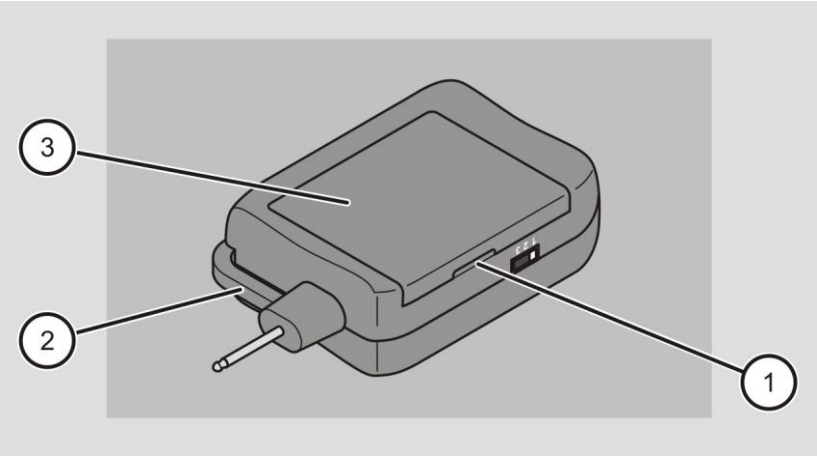

Nr.	Bezeichnung
1	Schlitz zum Öffnen des Batteriefaches
2	Öse
3	Deckel des Batteriefaches

Aufgabe und Funktion

Funksystem „Strobe Wizard Plus“

Das Funksystem „Strobe Wizard Plus“ dient zur Auslösung und Steuerung des Gerätes mit und ohne eingebauten Empfänger im Innen- und Außenbereich.

Über den Blitzschuh oder alternativ mit dem Synchronkabel wird der Sender „Strobe Wizard Plus“ an die Kamera angeschlossen.

Der Sender „Strobe Wizard Plus“ hat keinen Einschalter. Er ist betriebsbereit, wenn er mit der Kamera über den Blitzschuh oder ein Synchronkabel verbunden ist.

Beim Gerät mit eingebautem Empfänger dient der Sender „Strobe Wizard Plus“ neben Blitzauslösung auch zum Einstellen der Blitzenergie und zum Ein- und Ausschalten des Einstelllichts.

Beim Gerät ohne eingebauten Empfänger dient der Sender „Strobe Wizard Plus“ ausschließlich zur Blitzauslösung. Über die Klinkenbuchse wird der externe Empfänger mit dem entsprechenden Gerät angeschlossen. Der Empfänger „Strobe Wizard Plus“ erkennt über die Synchronspannung des Gerätes, mit welchem er verbunden ist, ob dieses betriebsbereit ist oder nicht. Er schaltet sich somit immer automatisch ein bzw. aus.

Sender und Empfänger „Strobe Wizard Plus“ können über drei verschiedene Kanäle synchronisiert werden. Damit können bis zu drei Arbeitsplätze separat angesteuert werden. Zusätzlich kann der Sender „Strobe Wizard Plus“ auch alle Empfänger „Strobe Wizard Plus“ gemeinsam ansteuern (ALL-Kanal).

Funksystem „Freemask“

„Freemask“ ist ein fotografisches Verfahren zum automatisierten Erstellen von digitalen Freistellungsmasken. Hierzu werden von der Kamera kurz hintereinander zwei Aufnahmen erstellt. Belichtungswerte und Kameraposition bleiben für beide Aufnahmen unverändert. Für die beiden Aufnahmen werden vom Sender „Freemask“ zwei Blitzgruppen gesteuert: eine Gruppe für die Motivbeleuchtung und die andere Gruppe für die Hintergrundbeleuchtung.

Bei Geräten mit eingebautem Empfänger werden die Geräte für die Motivbeleuchtung den „C“-Kanälen zugeordnet, die Geräte für die Hintergrundbeleuchtung werden den „F"-Kanälen zugeordnet.

Bei Geräten ohne eingebauten Empfänger muss mindestens ein Empfänger „Strobe Wizard Plus“ für die Motiv- und mindestens ein Empfänger „Freemask“ für die Hintergrundbeleuchtung verwendet werden.

Die Kamera wird in den Modus für die Aufnahme von Serienbildern geschaltet und so eingestellt, dass pro Serie zwei Bilder aufgenommen werden. Wird der Auslöser an der Kamera betätigt, dann steuert der Sender „Freemask“ zuerst die Geräte mit den „C“-Kanälen für die Motivbeleuchtung und dann die Geräte mit den „F"-Kanälen für die Hintergrundbeleuchtung an.

Über den Blitzschuh oder alternativ mit dem Synchronkabel wird der Sender „Freemask“ an die Kamera angeschlossen.

Der Sender „Freemask“ hat keinen Einschalter. Er ist betriebsbereit, wenn er mit der Kamera über den Blitzschuh oder ein Synchronkabel verbunden ist.

Beim Gerät mit eingebautem Empfänger dient der Sender „Freemask“ neben Blitzauslösung für die Motiv- und Hintergrundbeleuchtung, auch zum Einstellen der Blitzenergie und zum Ein- und Ausschalten des Einstelllichts der Geräte, welche das Motiv beleuchten.

Bei Geräten ohne eingebauten Empfänger dient der Sender „Freemask“ ausschließlich zur Blitzauslösung. Der externe Empfänger wird über die Klinkenbuchse an das entsprechende Gerät angeschlossen. Der Empfänger erkennt über die Synchronspannung des Gerätes, mit welchem er verbunden ist, ob dieses betriebsbereit ist oder nicht. Er schaltet sich somit immer automatisch ein bzw. aus.

Sender und Empfänger können über drei verschiedene Kanäle synchronisiert werden. Damit können bis zu drei Arbeitsplätze separat angesteuert werden. Zusätzlich kann der Sender „Freemask“ auch alle Empfänger „Freemask“ und „Strobe Wizard Plus“ gemeinsam ansteuern (ALL-Kanal).

ⓘ Weitere Hinweise und nützliche Tipps zur Freemask-Anwendung finden Sie auf unserer Internetseite unter: hensel.eu/freemask

Typenschild

Das Typenschild ist an der Gehäuseunterseite angebracht. Auf dem Typenschild finden Sie folgende Informationen:

- Herstellername
- Name des Modells
- Code-Nummer
- CE-Kennzeichnung
- Herstellungsland

Technische Daten

Funksystem	**Strobe Wizard Plus**	
	Sender	Empfänger
Artikelnummer	3950	3951
Synchronanschluss	2,5 mm Klinkenbuchse, mono	
Synchronspannung	3 V	≤ 56 V
Synchronstrom	< 1mA für 5µs	
Ein- und ausschalten		durch Anlegen der Synchronspannung
Kanäle	1, 2, 3, all, einstellbar	1, 2, 3, einstellbar
Klinkenstecker		6,3 mm, Plus vorn
Kürzeste Verschlusszeit	1/250 s	
Gewicht ohne Batterie		84 g
Gewicht komplett	53 g	157 g
Abmessungen (L × B × H in cm)	5,5 × 6,3 × 4,8	6,5 × 3,7 × 14,1
Batterie-Typ	1 × 28 L / 6 V	3 × AA
Batterielebensdauer	1–2 Jahre	ca. 6 Monate
Reichweite	> 40 m bei freier Sicht	
Frequenz	433,92 MHz	

Funksystem	**Freemask**	
	Sender	Empfänger
Artikelnummer	3955	3956
Synchronanschluss	2,5 mm Klinkenbuchse, mono	
Synchronspannung	3 V	≤ 56 V
Synchronstrom	< 1mA für 5µs	
Ein- und ausschalten		durch Anlegen der Synchronspannung
Kanäle	1, 2, 3, all, einstellbar	1, 2, 3, einstellbar
Klinkenstecker		6,3 mm, Plus vorn
Kürzeste Verschlusszeit	1/250 s	
Gewicht ohne Batterie		84 g
Gewicht komplett	53 g	157 g
Abmessungen (L × B × H in cm)	5,5 × 6,3 × 4,8	6,5 × 3,7 × 14,1
Batterie-Typ	1 × 28 L / 6 V	3 × AA
Batterielebensdauer	1–2 Jahre	ca. 6 Monate
Reichweite	> 40 m bei freier Sicht	
Frequenz	433,92 MHz	

Funksystem auspacken und Lieferumfang prüfen

- Entnehmen Sie das Funksystem der Verpackung.
- Bewahren Sie die Originalverpackung für eine eventuelle Rücksendung an den Kundendienst auf.
- Prüfen Sie den Lieferumfang auf Richtigkeit und Vollständigkeit (siehe ab Seite 11).
- Prüfen Sie, ob alle Teile unbeschädigt sind.
- Bei Abweichungen setzen Sie sich umgehend mit dem Hersteller bzw. Händler in Verbindung.

Funksystem in Betrieb nehmen

Funksystem „Strobe Wizard Plus“ in Betrieb nehmen

Um das Funksystem „Strobe Wizard Plus“ in Betrieb zu nehmen, gehen Sie wie folgt vor:

- Montieren Sie die Komponenten des Funksystems (siehe ab Seite 24).
- Synchronisieren Sie den Sender und Empfänger (siehe ab Seite 28).
- Stellen Sie sicher, dass der Sender und der Empfänger auf den gleichen Kanal eingestellt sind.
- Lösen Sie einen Testblitz aus (siehe Seite 29).

Funksystem „Freemask“ in Betrieb nehmen

Um das Funksystem „Freemask“ in Betrieb zu nehmen, gehen Sie wie folgt vor:

- Montieren Sie die Komponenten des Funksystems (siehe ab Seite 24).
- Stellen Sie die Kamera ein (siehe Seite 33).
- Synchronisieren Sie den Sender und Empfänger (siehe ab Seite 33).
- Stellen Sie sicher, dass der Sender und der Empfänger auf den gleichen Kanal eingestellt sind.
- Lösen Sie einen Testblitz aus (siehe Seite 35).

Komponenten des Funksystems montieren und demontieren

ACHTUNG!	
	Bei der Verwendung von Fremdprodukten kann das Gerät beschädigt werden. ➢ Verwenden Sie ausschließlich Originalersatzteile und Zubehör vom Hersteller.

Sender an der Kamera montieren und entfernen

Der Sender kann mit der Kamera wie folgt verbunden werden:

- über den Blitzschuh der Kamera
- über das Synchronkabel

Um den Sender über den Blitzschuh mit der Kamera zu verbinden, gehen Sie wie folgt vor:

➢ Um die Rändelmutter (3) zu lösen, drehen Sie sie gegen den Uhrzeigersinn bis zum Anschlag.

➢ Schieben Sie den Sender (1) mit dem Anschlussfuß in Pfeilrichtung in den Blitzschuh der Kamera (2) bis zum Anschlag.

➢ Um den Sender (1) auf der Kamera zu befestigen, drehen Sie die Rändelmutter (3) im Uhrzeigersinn bis zum Anschlag.

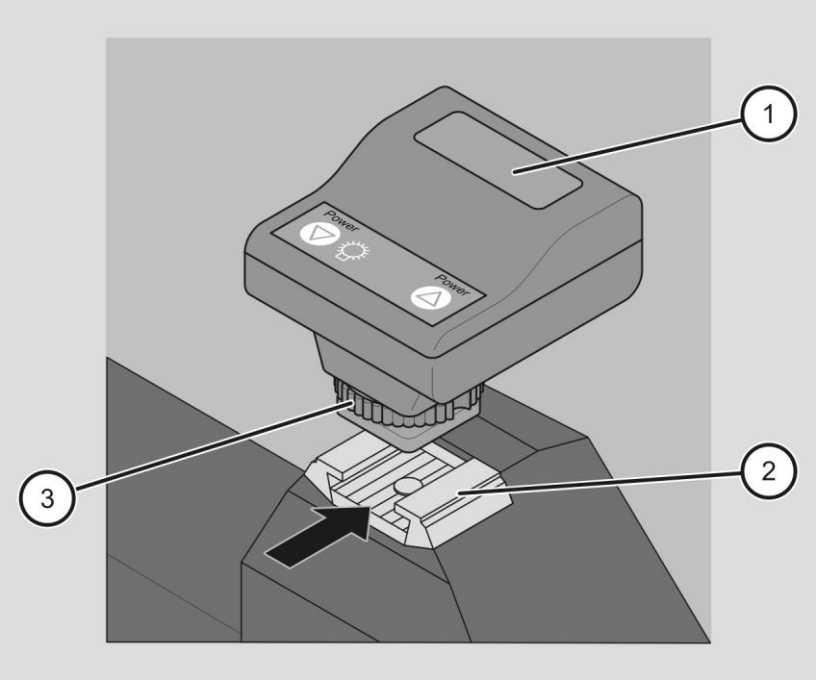

Um den Sender von der Kamera zu entfernen, gehen Sie wie folgt vor:

- Drehen Sie die Rändelmutter (3) gegen den Uhrzeigersinn bis zum Anschlag.
- Entfernen Sie den Sender (1) mit dem Anschlussfuß vom Blitzschuh der Kamera (2).

Sender über das Synchronkabel mit der Kamera verbinden und entfernen

Um den Sender mit der Kamera über das Synchronkabel zu verbinden, gehen Sie wie folgt vor:

- Stecken Sie den Klinkenstecker (1) in die Klinkenbuchse (2).
- Stecken Sie das andere Ende des Synchronkabels in die Klinkenbuchse der Kamera.

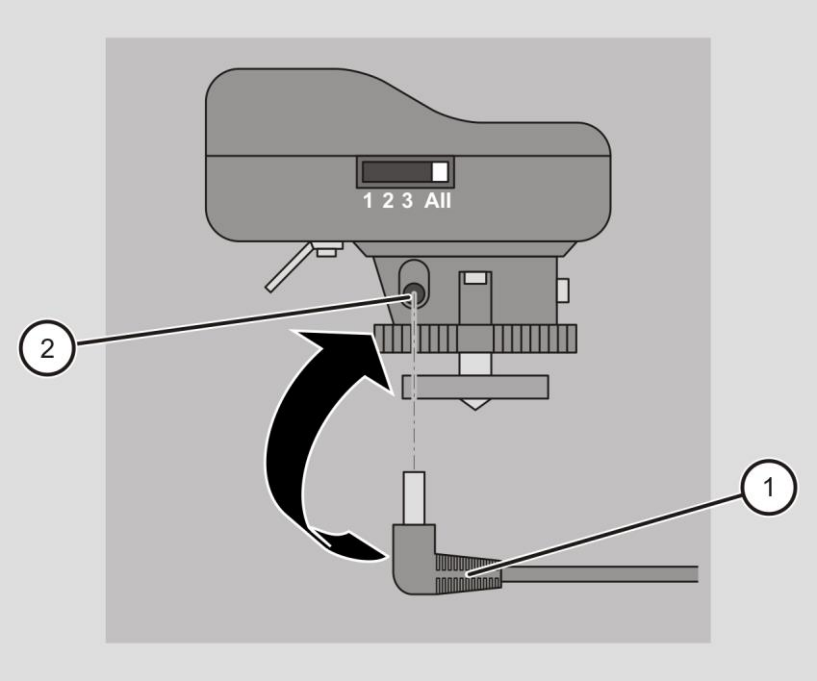

Der Sender kann mit der Öse an der Kamera befestigt werden. Alternativ kann er auch an einer Blitzschiene angebracht werden.

Um den Sender von der Kamera über das Synchronkabel zu entfernen, gehen Sie wie folgt vor:

- Ziehen Sie den Klinkenstecker (1) aus der Klinkenbuchse (2) heraus.
- Ziehen Sie das andere Ende des Synchronkabels aus der Klinkenbuchse der Kamera heraus.

Externen Empfänger am Gerät montieren und entfernen

Beim Gerät ohne eingebauten Empfänger kann ein externer Empfänger am Gerät angebracht werden. Um den externen Empfänger am Gerät anzubringen, gehen Sie wie folgt vor:

- Stecken Sie den Klinkenstecker (2) in die Klinkenbuchse des entsprechenden Geräts (1) ein.
- Bei mehreren Geräten gehen Sie analog vor.

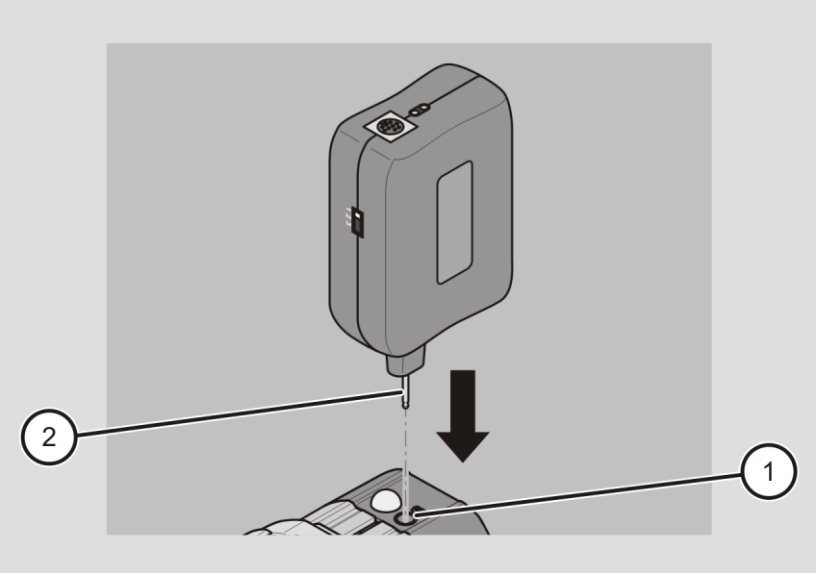

Um den externen Empfänger vom Gerät zu entfernen, gehen Sie wie folgt vor:

- Ziehen Sie Sie den Klinkenstecker (2) aus der Klinkenbuchse des entsprechenden Geräts (1) heraus.
- Bei mehreren Geräten gehen Sie analog vor.

Funksystem bedienen

Funksystem „Strobe Wizard Plus“ bedienen

Der Sender hat keinen Einschalter. Er ist betriebsbereit, wenn er mit der Kamera über den Blitzschuh oder ein Synchronkabel verbunden ist. Der Empfänger erkennt über die Synchronspannung des Gerätes, mit welchem er verbunden ist, ob dieses betriebsbereit ist oder nicht. Er schaltet sich somit immer automatisch ein bzw. aus.

Sender und Empfänger synchronisieren

Um den Sender und Empfänger zu synchronisieren, müssen diese auf den gleichen Kanal eingestellt werden. Durch die Kanalauswahl können bis zu drei Arbeitsplätze unabhängig voneinander mit dem Funksystem arbeiten.

Wenn mehr als drei unabhängige Arbeitsplätze benötigt werden, muss der Hersteller kontaktiert werden.

Kanal am Sender einstellen

Um den Kanal am Sender einzustellen, gehen Sie wie folgt vor:

- Zum Synchronisieren des Senders und Empfängers auf einen Kanal, schieben Sie den Schalter auf Kanal 1, 2 oder 3.
- Zum gleichzeitigen Synchronisieren des Senders mit Empfängern, die auf verschiedene Kanäle eingestellt sind, schieben Sie den Schalter in die Position ALL.

Kanal am Gerät mit eingebautem Empfänger einstellen

Um den Kanal am Gerät mit eingebautem Empfänger einzustellen, gehen Sie wie folgt vor:

- Schalten Sie das entsprechende Gerät ein.
- Ordnen Sie dem Gerät den gleichen Kanal, z. B. Sender Kanal 1, Gerät Kanal C1, zu.
- Bei mehreren Geräten gehen Sie analog vor.
- Beachten Sie hierbei die Gebrauchsanleitung des entsprechenden Geräts.

Kanal am Gerät mit externem Empfänger einstellen

Um den Kanal am Gerät mit externem Empfänger einzustellen, gehen Sie wie folgt vor:

- Schalten Sie das entsprechende Gerät ein.

Die LED des Empfängers leuchtet grün. Synchronspannung liegt an.

- Wählen Sie am externen Empfänger mit dem Schalter den gleichen Kanal, z. B. Sender Kanal 1, Empfänger Kanal 1.
- Bei mehreren Geräten gehen Sie analog vor.

Testblitz auslösen

Nach korrekter Synchronisation von Sender und Empfänger kann ein Testblitz ausgelöst werden.

- Schalten Sie das entsprechende Gerät gemäß Gebrauchsanleitung ein.
- Drücken Sie am Sender die Taste (1).

Das entsprechende Gerät blitzt.

- Wenn Sie einen Testblitz bei allen Geräten (Kanal 1, 2 und 3) gleichzeitig auslösen möchten, schieben Sie den Schalter des Senders in die Position ALL.
- Drücken Sie am Sender die Taste (1).

Alle Geräte blitzen, unabhängig von deren Kanaleinstellung.

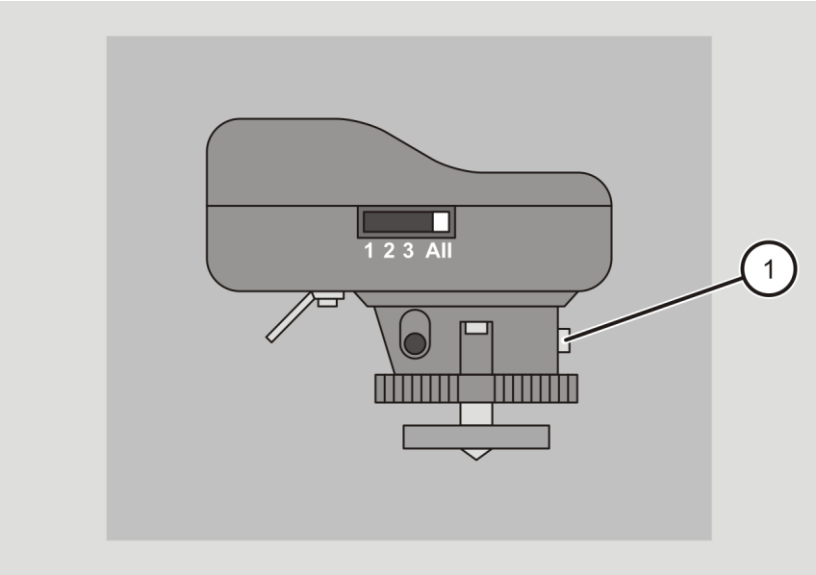

Blitz auslösen

Um einen Blitz auszulösen, gehen Sie wie folgt vor:

- Stellen Sie sicher, dass Sender und Empfänger synchronisiert sind.
- Lösen Sie die Kamera aus.

Das entsprechende Gerät bzw. die entsprechenden Geräte blitzen.

Blitzenergie einstellen

Am Gerät mit eingebautem Empfänger kann mithilfe des Senders auch die Blitzenergie eingestellt werden. Um die Blitzenergie einzustellen, gehen Sie wie folgt vor:

- Stellen Sie sicher, dass der Sender und Empfänger synchronisiert sind.
- Um die Blitzenergie zu erhöhen, drücken Sie die Taste (1).
- Um die Blitzenergie zu reduzieren, drücken Sie die Taste (2).

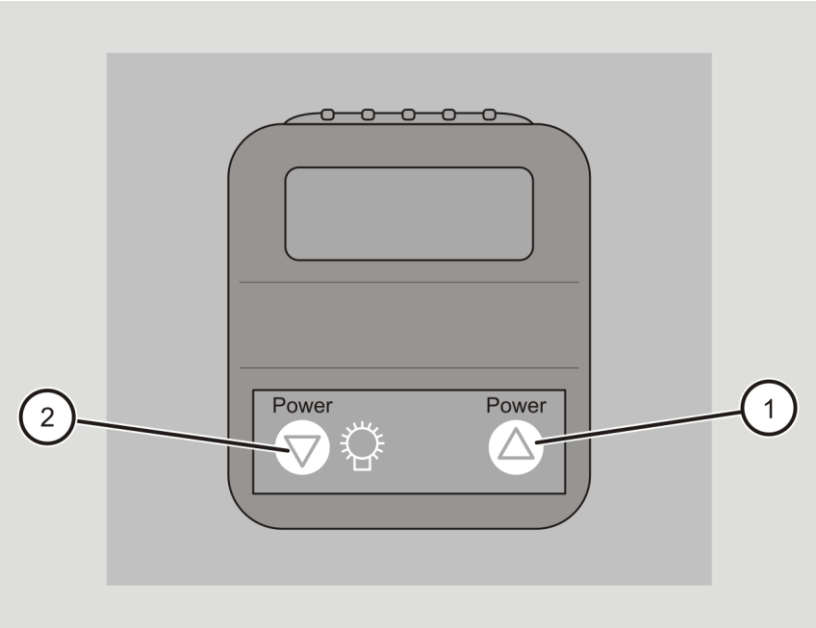

Einstelllicht ein- und ausschalten

Neben der normalen Blitzauslösung und Einstellung der Blitzenergie kann am Gerät mit eingebautem Empfänger mithilfe des Senders auch das Einstelllicht ein- und ausgeschaltet werden. Um das Einstelllicht ein-und auszuschalten, gehen Sie wie folgt vor:

- Stellen Sie sicher, dass Sender und Empfänger synchronisiert sind.
- Halten Sie die Taste (1) länger als drei Sekunden gedrückt.

Das Einstelllicht schaltet zwischen „Full“, „Aus“ und „Prop“.

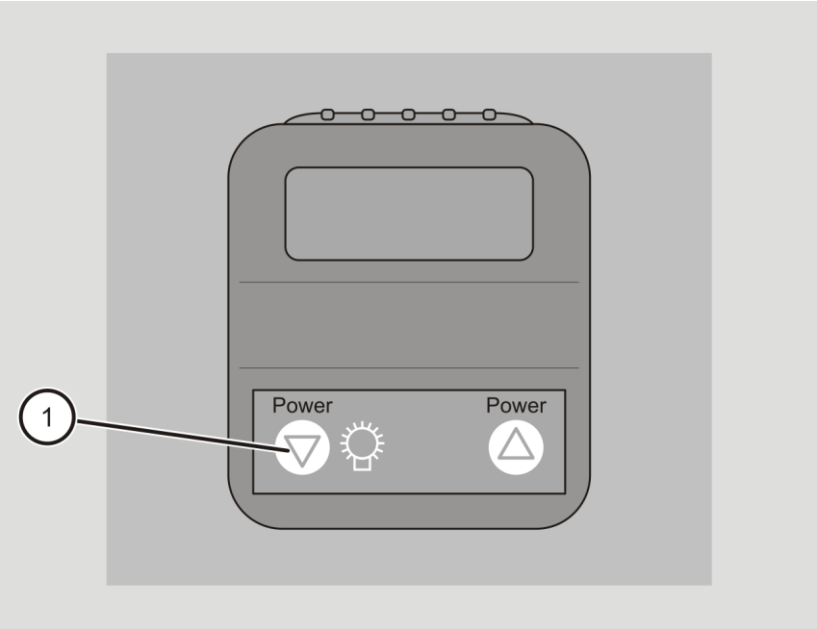

Funksystem „Freemask“ bedienen

ⓘ Der Sender hat keinen Einschalter. Er ist betriebsbereit, wenn er mit der Kamera über den Blitzschuh oder ein Synchronkabel verbunden ist. Der Empfänger erkennt über die Synchronspannung des Gerätes, mit welchem er verbunden ist, ob dieses betriebsbereit ist oder nicht. Er schaltet sich somit immer automatisch ein bzw. aus.

Für die Freemask-Anwendung müssen mindestens zwei Geräte mit eingebautem Empfänger für die Hintergrundbeleuchtung oder zwei externe Empfänger „Freemask“ verwendet werden. Für die Motivbeleuchtung muss mindestens ein Gerät mit eingebautem Empfänger oder ein externer Empfänger „Strobe Wizard Plus“ verwendet werden.

ⓘ Weitere Hinweise und nützliche Tipps zur Freemask-Anwendung finden Sie auf unserer Internetseite unter: hensel.eu/freemask

Kamera einstellen

Für die Freemask-Anwendung muss die Kamera im Vorfeld eingestellt werden. Dabei gehen Sie wie folgt vor:

- Stellen Sie die Kamera auf schnellste Serienbildgeschwindigkeit ein.
- Stellen Sie die Anzahl der Belichtungen auf „2“ ein.

Sender und Empfänger synchronisieren

Um den Sender und Empfänger zu synchronisieren, müssen diese auf den gleichen Kanal eingestellt werden. Durch die Kanalauswahl können bis zu drei Arbeitsplätze unabhängig voneinander mit dem Funksystem arbeiten.

ⓘ Wenn mehr als drei unabhängige Arbeitsplätze benötigt werden, muss der Hersteller kontaktiert werden.

Kanal am Sender einstellen

Um den Kanal am Sender einzustellen, gehen Sie wie folgt vor:

- Zum Synchronisieren des Senders und Empfängers auf einen Kanal, schieben Sie den Schalter auf Kanal 1, 2 oder 3.
- Zum gleichzeitigen Synchronisieren des Senders mit Empfängern, die auf verschiedene Kanäle eingestellt sind, schieben Sie den Schalter in die Position ALL.

Kanal am Gerät mit eingebautem Empfänger einstellen

Um den Kanal am Gerät mit eingebautem Empfänger einzustellen, gehen Sie wie folgt vor:

- Stellen Sie das Gerät für die Motivbeleuchtung auf den gleichen Kanal C1, C2 oder C3 gemäß der Gebrauchsanleitung des entsprechenden Geräts ein, z. B. Sender „Freemask“ Kanal 1, Gerät für die Motivbeleuchtung auf Kanal C1.
- Stellen Sie das Gerät für die Hintergrundbeleuchtung auf den gleichen Kanal F1, F2 oder F3 gemäß der Gebrauchsanleitung des entsprechenden Geräts ein, z. B. Sender „Freemask“ Kanal 1, Gerät für die Hintergrundbeleuchtung auf F1.
- Bei mehreren Geräten gehen Sie analog vor.

Allen Geräten der beiden Arbeitsgruppen (Motiv- und Hintergrund-beleuchtung) müssen übereinstimmende Kanäle zugewiesen werden, z. B. Sender „Freemask“ Kanal 1, Motiv C1, Hintergrund F1.

ⓘ Die Fotozelle der Geräte für die Hintergrundbeleuchtung muss an dem entsprechenden Gerät ausgeschaltet werden, um das Auslösen durch die erste Blitzgruppe zu vermeiden.

Kanal am Gerät mit externem Empfänger einstellen

Um den Kanal am Gerät mit externem Empfänger einzustellen, gehen Sie wie folgt vor:

- Schalten Sie die entsprechenden Geräte ein.

Die LEDs der Empfänger leuchten grün. Synchronspannung liegt an.

- Ordnen Sie das Gerät mit externem Empfänger „Strobe Wizard Plus“ mit dem Schalter den gleichen Kanal, z. B. Sender „Freemask“ Kanal 1, Empfänger „Strobe Wizard Plus“ Kanal 1, zu.
- Ordnen Sie das Gerät mit dem externen Empfänger „Freemask“ mit dem Schalter den gleichen Kanal, z. B. Sender „Freemask“ Kanal 1, Empfänger „Freemask“ Kanal 1, zu.
- Bei mehreren Geräten gehen Sie analog vor.

Allen Geräten der beiden Arbeitsgruppen (Motiv- und Hintergrund-beleuchtung) müssen übereinstimmende Kanäle zugewiesen werden, z. B. Sender „Freemask“ Kanal 1, Motiv mit Empfänger „Strobe Wizard Plus“ auf Kanal 1 und Hintergrund mit Empfänger „Freemask“ auf Kanal 1.

Testblitz auslösen

Nach korrekter Synchronisation von Sender und Empfänger kann ein Testblitz ausgelöst werden.

- Schalten Sie die entsprechenden Geräte gemäß Gebrauchsanleitungen ein.
- Drücken Sie am Sender die Taste (1).

Die entsprechenden Geräte für die Motivbeleuchtung blitzen zuerst und dann die für die Hintergrundbeleuchtung.

- Wenn Sie einen Testblitz bei allen Geräten (Kanal 1, 2 und 3) gleichzeitig auslösen möchten, schieben Sie den Schalter des Senders in die Position ALL.
- Drücken Sie am Sender die Taste (1).

Die entsprechenden Geräte für die Motivbeleuchtung blitzen zuerst und dann die für die Hintergrundbeleuchtung, unabhängig von deren Kanaleinstellung.

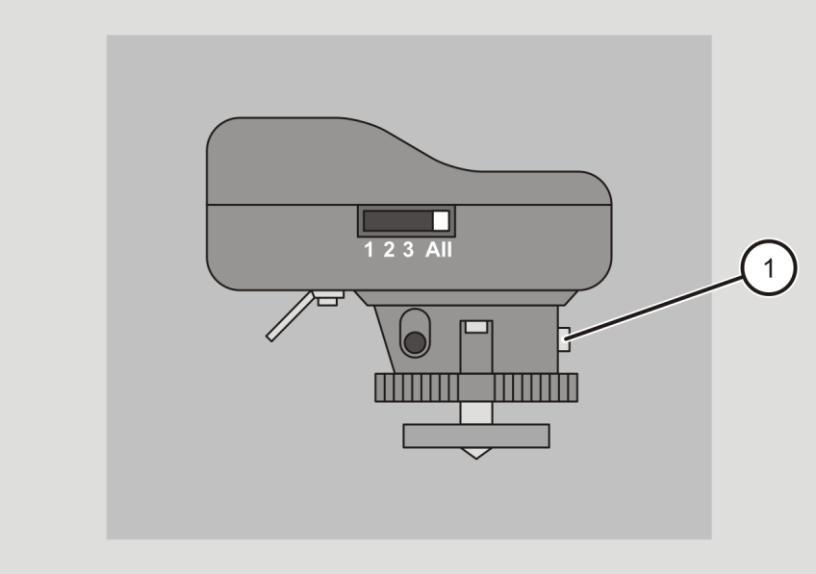

Blitz auslösen

Um einen Blitz auszulösen, gehen Sie wie folgt vor:

- Stellen Sie sicher, dass Sender und Empfänger synchronisiert sind.
- Lösen Sie die Kamera aus.

Das entsprechende Gerät bzw. die entsprechenden Geräte blitzen.

Blitzenergie einstellen

ⓘ Mit dem Sender "Freemask" kann ausschließlich die Blitzenergie der Geräte der Motivbeleuchtung verändert werden.

Um die Blitzenergie einzustellen, gehen Sie wie folgt vor:

- Stellen Sie sicher, dass der Sender und Empfänger synchronisiert sind.
- Um die Blitzenergie zu erhöhen, drücken Sie die Taste (1).
- Um die Blitzenergie zu reduzieren, drücken Sie die Taste (2).

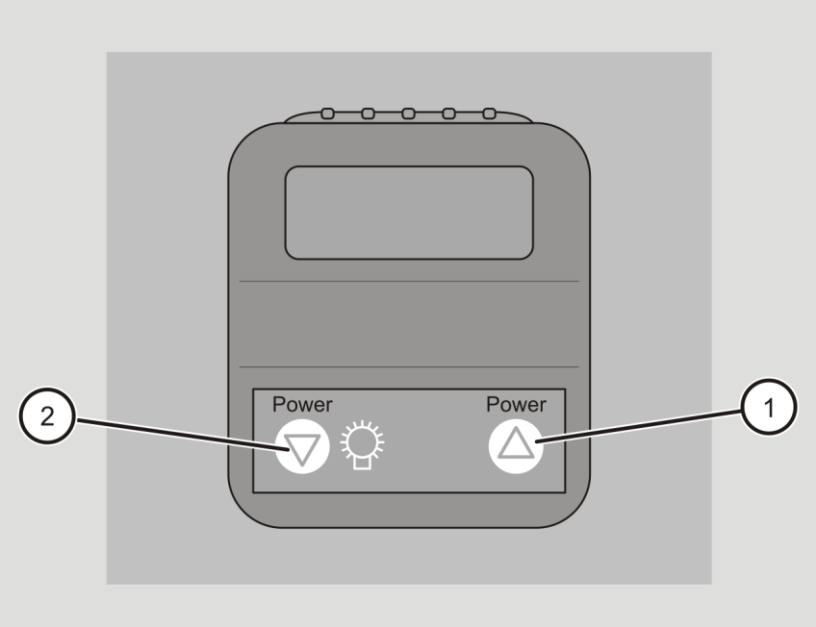

Einstelllicht ein- und ausschalten

Mit dem Sender "Freemask" kann ausschließlich das Einstelllicht der Geräte der Motivbeleuchtung ein- und ausgeschaltet werden.

Um das Einstelllicht ein- und auszuschalten, gehen Sie wie folgt vor:

- Stellen Sie sicher, dass Sender und Empfänger synchronisiert sind.
- Halten Sie die Taste (1) länger als drei Sekunden gedrückt.

Das Einstelllicht schaltet zwischen „Full“, „Aus“ und „Prop“.

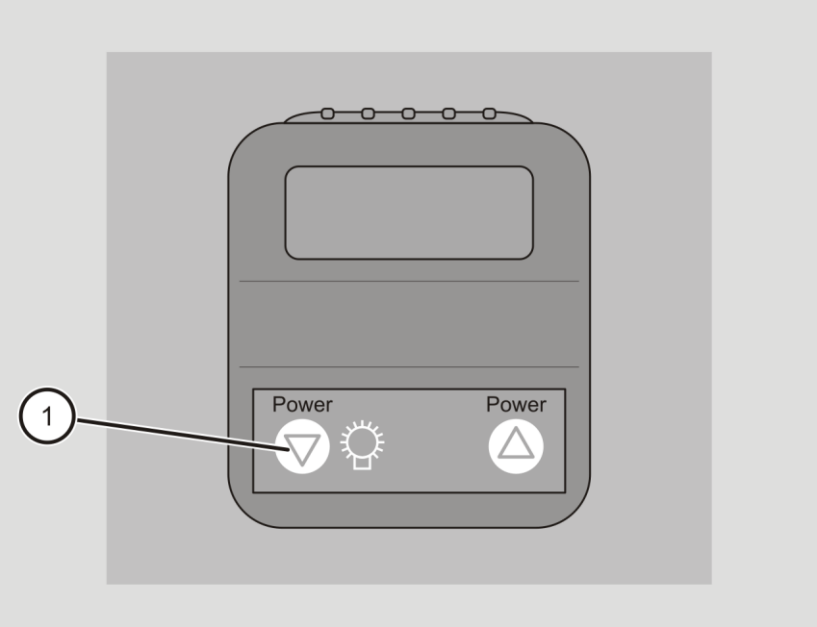

Fehler beheben

Problem	Mögliche Ursachen	Abhilfe
Das Gerät blitzt nicht.	Batterien sind zu schwach.	➢ Rüsten Sie den Sender und den Empfänger mit neuen Batterien aus.
	Der Sender und der Empfänger sind nicht auf den gleichen Kanal eingestellt.	➢ Stellen Sie sicher, dass der Sender und der Empfänger auf den gleichen Kanal eingestellt sind.
	Der Empfänger befindet sich außerhalb der Reichweite (max. 40 m) des Senders.	➢ Verändern Sie den Aufstellort des Empfängers so, dass dieser die Funksignale des Senders störungsfrei empfangen kann.

Funksystem transportieren und lagern

Um das Funksystem zu transportieren und zu lagern, gehen Sie wie folgt vor:

- Demontieren Sie die Komponenten des Funksystems (siehe Seite 24).
- Lagern Sie das Funksystem an Orten, die weder Hitze noch Feuchtigkeit noch Frost oder Kälte ausgesetzt sind.
- Decken Sie das Funksystem ab.

Funksystem instand halten

Funksystem reinigen

Das Funksystem muss regelmäßig gereinigt werden. Um es zu reinigen, gehen Sie wie folgt vor.

- Säubern Sie das Funksystem regelmäßig äußerlich mit einem trockenen Tuch.

Batterien austauschen

Sender

Bei dem geringen Stromverbrauch ist bei dem Sender mit mindestens ein bis zwei Jahren Batterielebensdauer zu rechnen, abhängig von der Nutzung. Um die Batterien des Senders auszutauschen, gehen Sie wie folgt vor:

- Lösen Sie die Schraube (1) mit einem Schraubendreher (2).

Die Elektronik wird dabei zugänglich.

- Entfernen Sie die Batterie aus dem Batteriefach.
- Setzen Sie eine neue Batterie ein. Achten Sie dabei auf die richtige Polung.
- Schrauben Sie die Schraube (1) mit dem Schraubendreher (2) wieder fest.

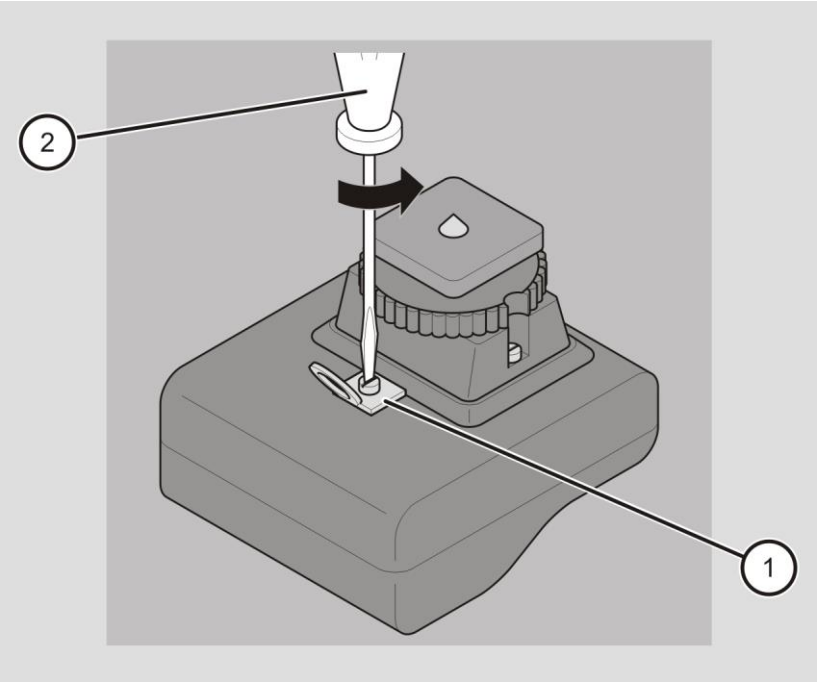
2
1

Empfänger

Wenn ein Austausch der Batterien am externen Empfänger erforderlich ist, wird dies durch Aufleuchten der roten LED angezeigt. Um die Batterien des Empfängers auszutauschen, gehen Sie wie folgt vor:

- Zum Öffnen des Batteriefaches führen Sie eine Münze in den seitlichen Schlitz (1).
- Heben Sie den Deckel (2) ab.
- Entfernen Sie die Batterien aus dem Batteriefach.
- Setzen Sie neue Batterien (3.) ein. Achten Sie dabei auf die richtige Polung.
- Schließen Sie den Deckel (2).

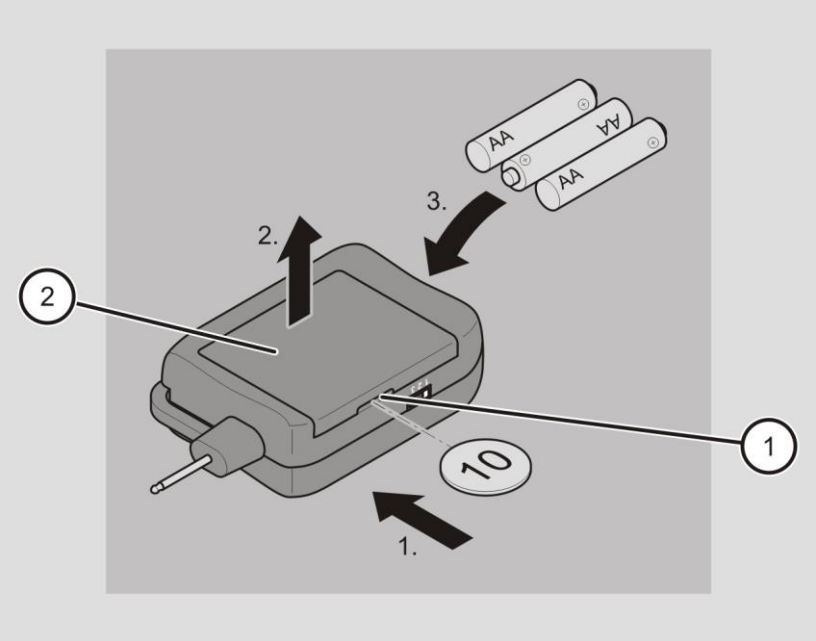

Funksystem entsorgen

In Deutschland

- Entsorgen Sie die Verpackung des Funksystems sortenrein. Nutzen Sie dafür die örtlichen Möglichkeiten zum Sammeln von Papier, Pappe und Leichtverpackungen.
- Entsorgen Sie das Funksystem zusammen mit dem Zubehör getrennt vom Hausmüll. Informationen zu Sammelstellen, die Altgeräte kostenlos entgegennehmen, erhalten Sie bei Ihrer Gemeinde- und Stadtverwaltung.

Außerhalb Deutschlands

- Entsorgen Sie das Funksystem und die Verpackung nach den am Einsatzort geltenden Bestimmungen.

EU-Konformitätserklärung

Hiermit erklärt Hensel-Visit GmbH & Co. KG, dass die Funksysteme „Strobe Wizard Plus“ und „Freemask“ der Richtlinie 2014/53/EU entsprechen.
Der vollständige Text der EU-Konformitätserklärung ist unter der folgenden Internetadresse verfügbar:
https://support.hensel.eu/index.php/eu-konformitaetserklaerungen.

Zubehör

Sender

Bezeichnung	Artikelnummer
Strobe Wizard Plus Sender	3950
Freemask Sender	3955

Empfänger

Bezeichnung	Artikelnummer
Strobe Wizard	3951
Freemask	3956
Freemask Set	3957

Weiteres Zubehör

Bezeichnung	Artikelnummer
Synchronkabel, kurz	9581721
Lithium-Batterie 6 V für Sender	9998016

Informationen über weiteres Zubehör finden Sie auf unserer Internetseite.

Garantiebestimmungen

In Deutschland

Die Garantiebestimmungen entnehmen Sie bitte den allgemeinen Geschäftsbedingungen auf unserer Internetseite: www.hensel.de.

Außerhalb Deutschlands

Es gelten die Garantiebestimmungen des Händlers, bei dem Sie das Funksystem erworben haben.

Haftungsbeschränkung

Wir haften nicht für Sach- oder Personenschäden, die durch eine nicht fachgerechte, den Angaben der Gebrauchsanleitung widersprechende Verwendung des Funksystems entstehen. Ebenso kommen wir nicht für Folgeschäden (wie Produktions- oder Honorarausfall, etc.) auf, die unter Umständen durch einen Defekt unseres Funksystems verursacht wurden.

Rücksendung an Kundendienst

Sobald Sie einen Schaden am Funksystem festgestellt haben, gehen Sie wie folgt vor:

- Senden Sie das Funksystem in der Originalverpackung mit einer präzisen Fehlerbeschreibung zur Reparatur an folgende Adresse:

HENSEL-VISIT GmbH & Co. KG
Abteilung Service
Robert-Bunsen-Str. 3
D-97076 Würzburg

Telefonnummer: +49(0)931-27881-0

Unsere Kundendienstadressen innerhalb und außerhalb Deutschlands finden Sie unter:
www.hensel.de